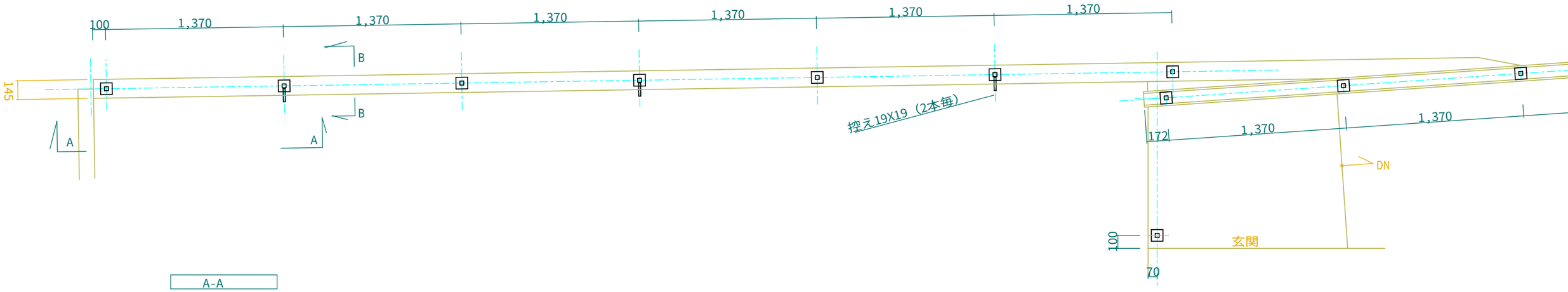

A-A
Scale=1:10

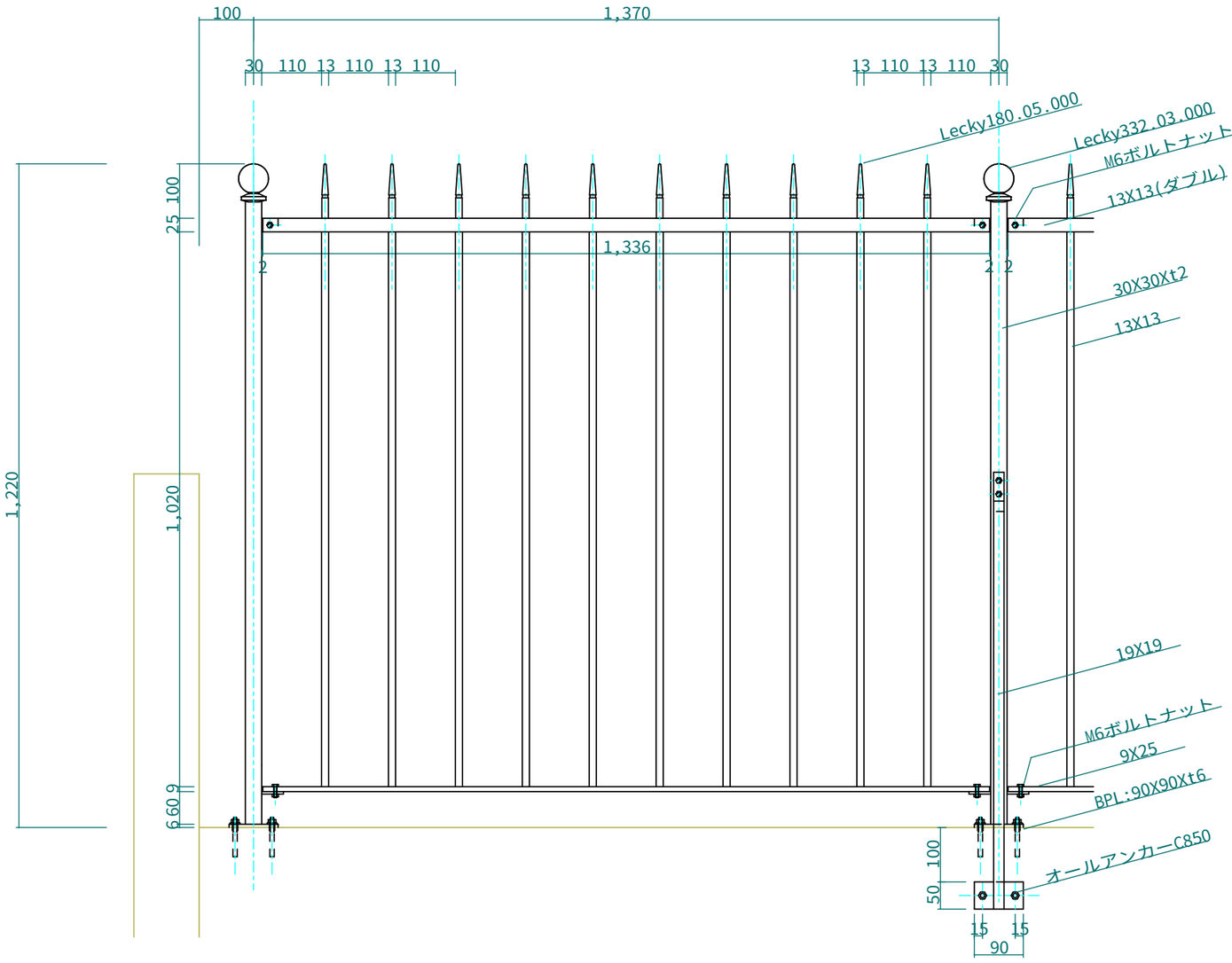

B-B
Scale=1:10

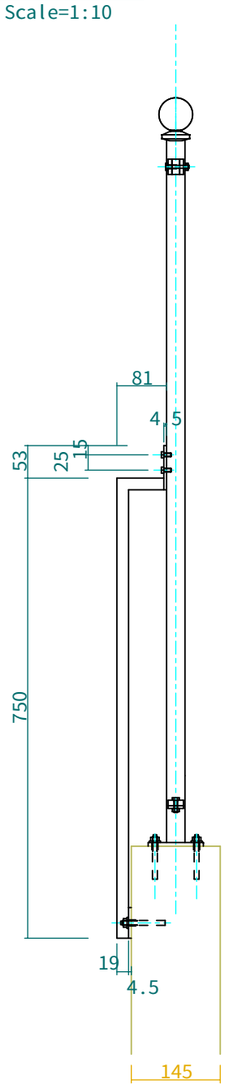

No.
Title:
View: T L F R B
Subject: 境界フェンス
Scale(Size)= 1:30(A3)
Date:
Sign: Wij
<RMOJ)