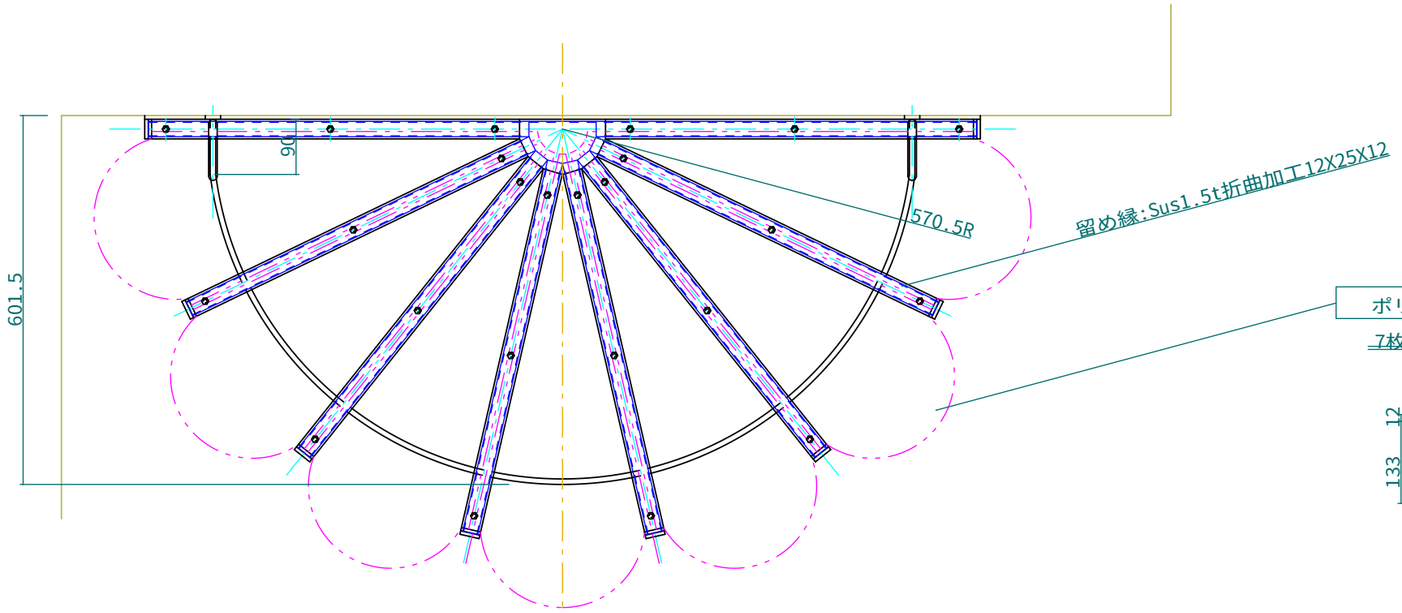

ポリカ(乳半5t)加工図

7枚

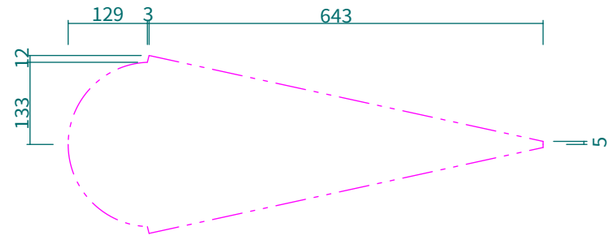

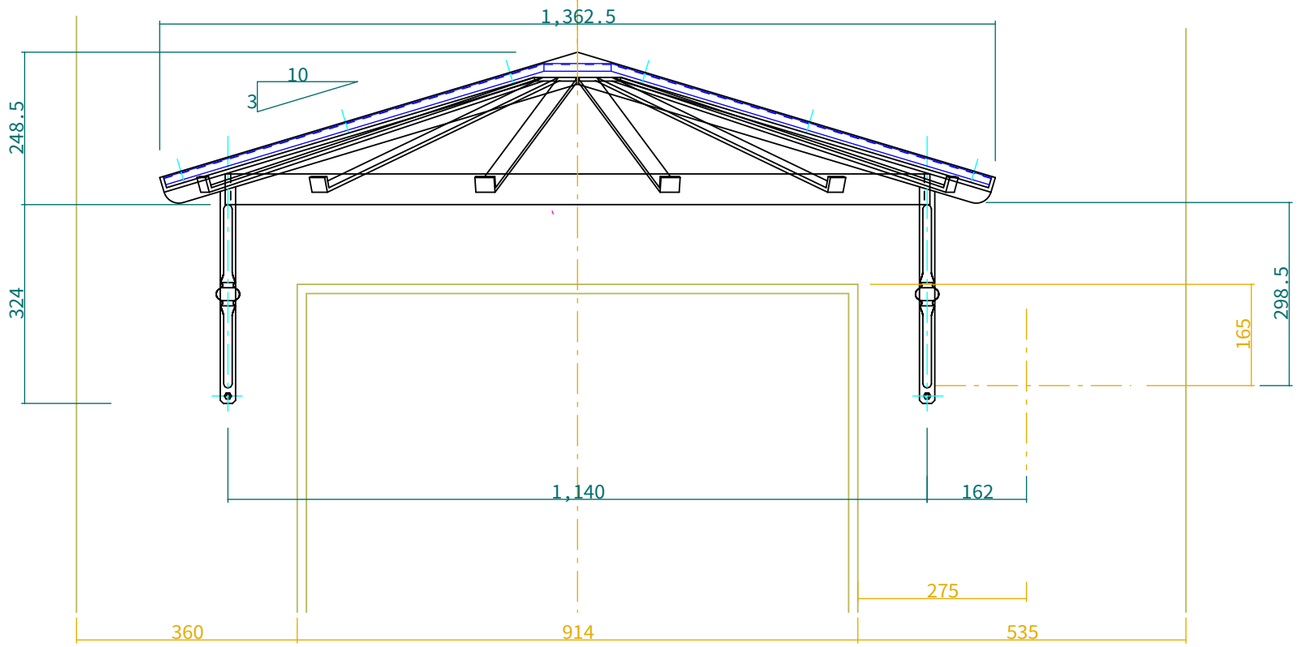

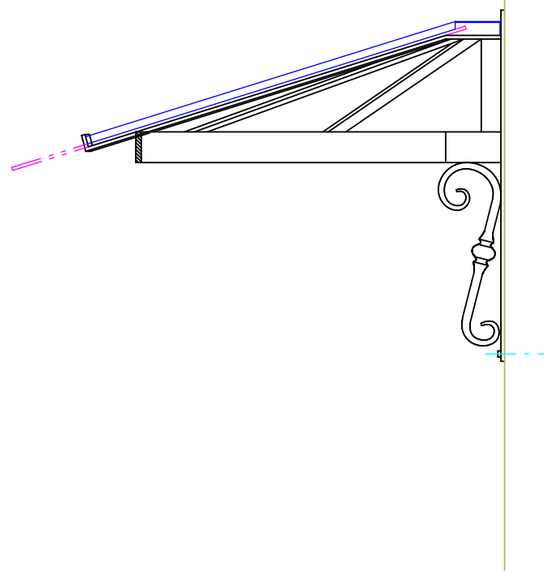

壁付部

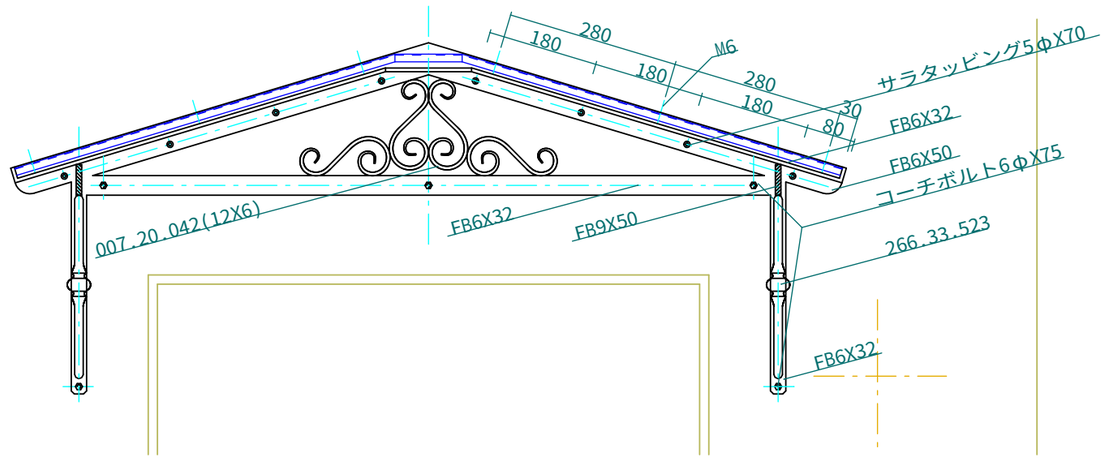

No.

Title:

View: T L F R B

Subject: 玄関キャノピー

Scale(Size)= 1:10(A3)

Date:

Sign: wtj

LECKY METAL ORNAMENTS JAPAN