窓格子(室内)

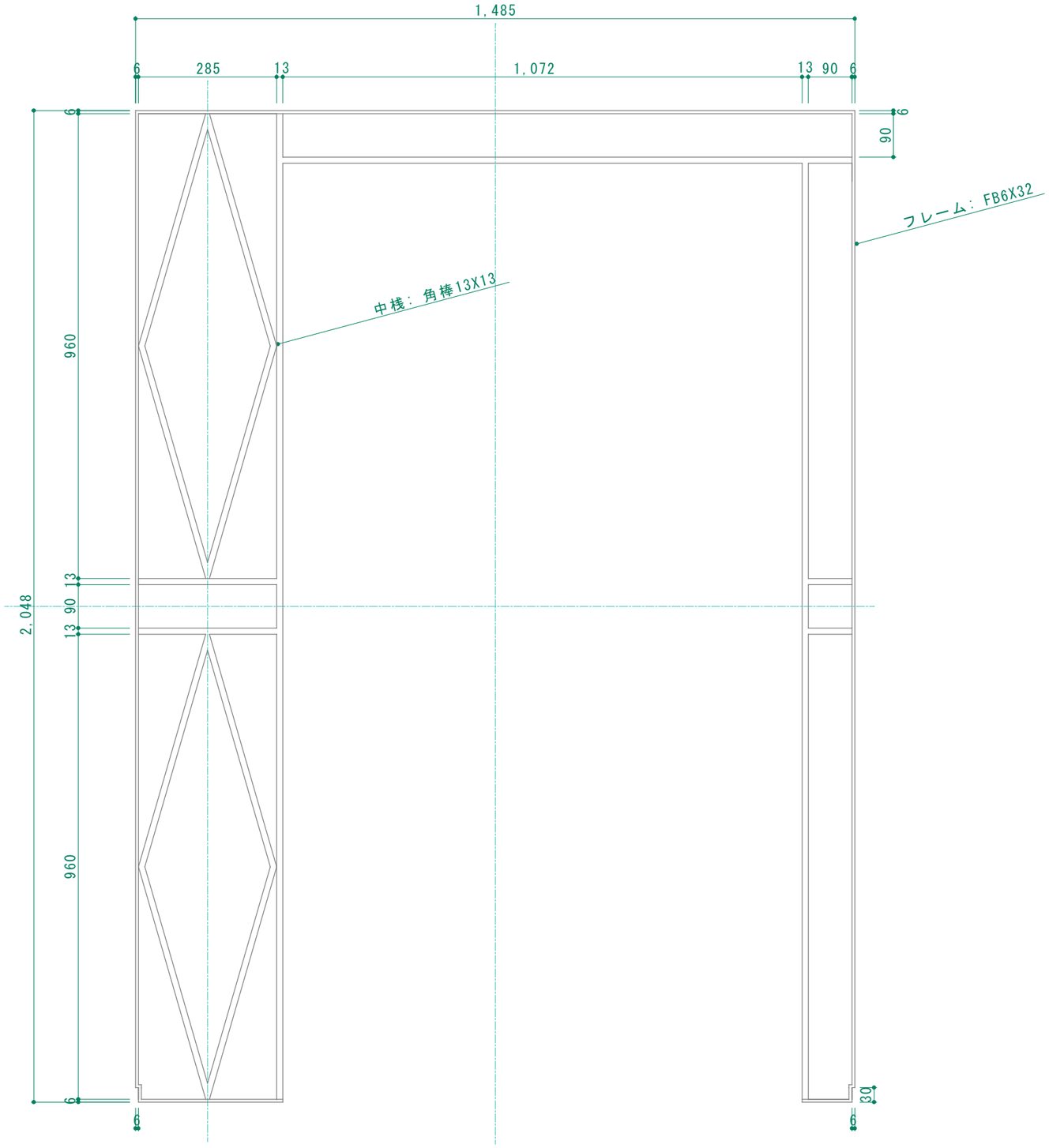

パーティション

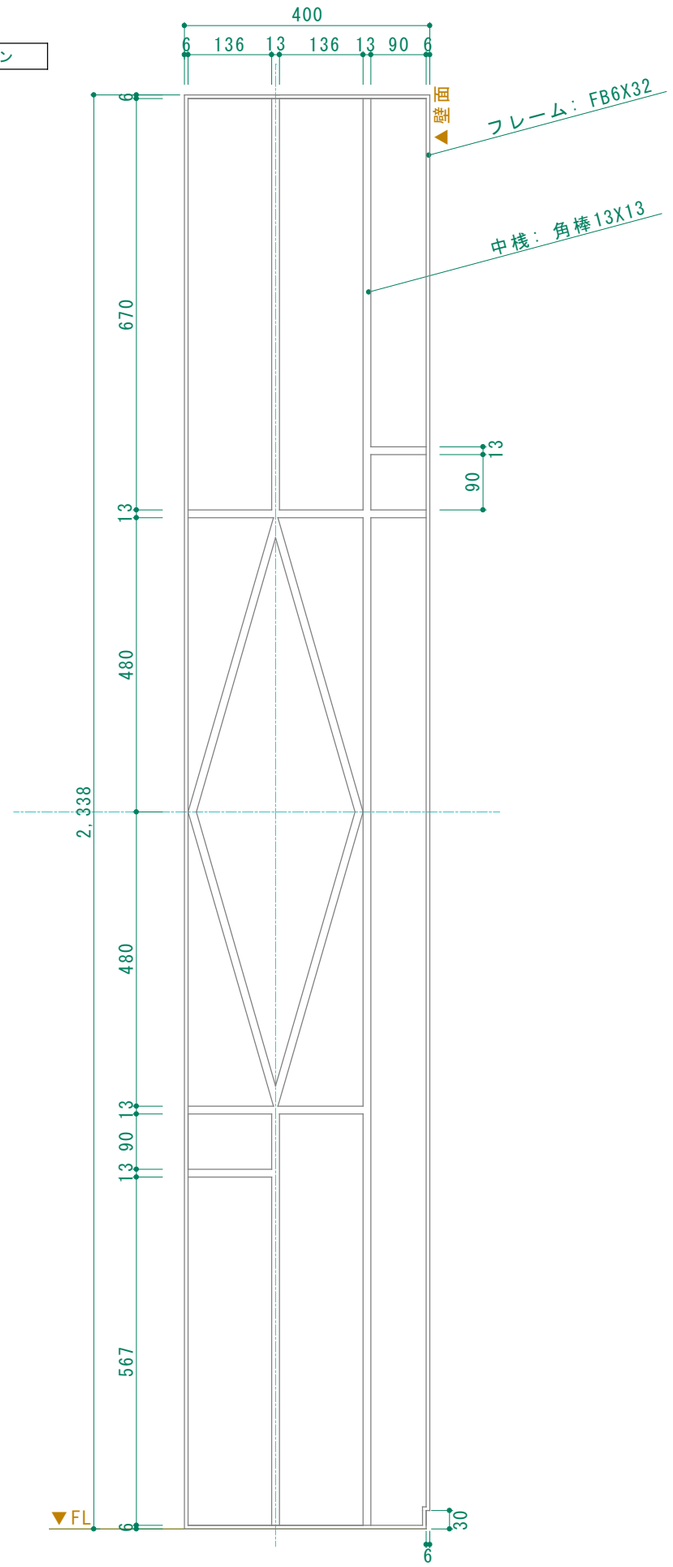

No. 0704	Title: 室内格子類
View: T L F R B	Subject:
	Scale(Size)= 1:10(A3) Date: Sign: ljk
	LECKY METAL ORNAMENTS JAPAN